Sanitary Fittings：for JIS.G.3447

日章アステック株式会社
NISSHO ASTEC CO., LTD.

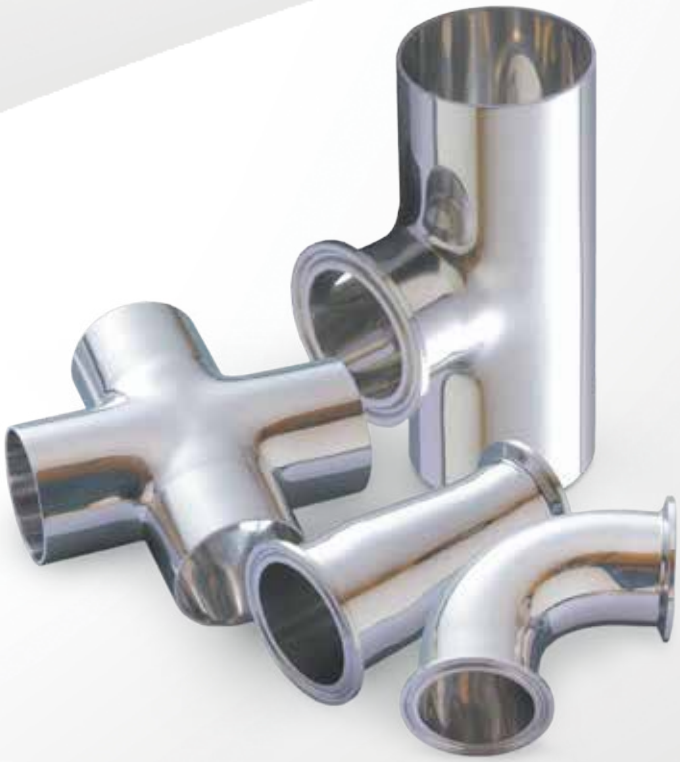

CC-E

JIS.G.3447：サニタリーパイプ

Sanitary Pipe

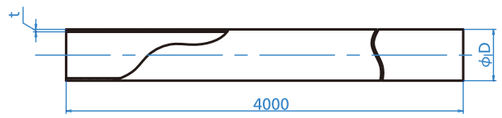

（単位 mm）

SIZE	ØD	t
8A	13.8	1.65
10A	17.3	1.65
15A	21.7	2.1
1.0S	25.4	1.2
1.25S	31.8	1.2
1.5S	38.1	1.2
2.0S	50.8	1.5
2.5S	63.5	2.0
3.0S	76.3	2.0
3.5S	89.1	2.0
4.0S	101.6	2.0
4.5S	114.3	3.0
5.5S	139.8	3.0
6.5S	165.2	3.0

・材質SUS304/SUS316L　※8A、10A、15Aは、SUS316Lのみ

※ご注意
本カタログの記載内容については、改良その他の理由により予告なく変更することがございます。
最新の内容については、お問い合わせください。

サイズ表

（単位 mm）

呼び径	8A	10A	15A	1.0S	1.25S	1.5S	2.0S	2.5S	3.0S	3.5S	4.0S
外　径	13.8	17.3	21.7	25.4	31.8	38.1	50.8	63.5	76.3	89.1	101.6
肉　厚	1.65	1.65	2.1/(※1.65)	1.2	1.2	1.2	1.5	2.0	2.0	2.0	2.0

材　　質：SUS304 / SUS316L （SIZE 8A 10A 15AはSUS316Lのみとなります）　※1.65も対応可能です。
表面仕上：内外面バフ研磨品　その他、EP（電解研磨品）/酸洗品もご用意させて頂きます。

溶接式 90° エルボ

90° Elbow both end Weld

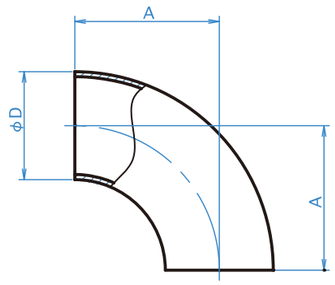

（単位 mm）

SIZE	ØD	A
8A	13.8	38.0
10A	17.3	38.0
15A	21.7	38.0
1.0S	25.4	34.0
1.25S	31.8	38.0
1.5S	38.1	49.0
2.0S	50.8	61.0
2.5S	63.5	84.0
3.0S	76.3	89.0
3.5S	89.1	103.5
4.0S	101.6	133.4

片ヘルール付 90° エルボ

90° Elbow ends Ferrule / Weld

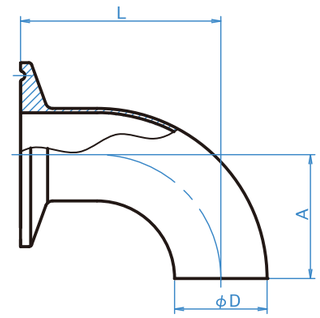

（単位 mm）

SIZE	ØD	L	A
8A	13.8	55.0	38.0
10A	17.3	55.0	38.0
15A	21.7	55.0	38.0
1.0S	25.4	55.0	34.0
1.25S	31.8	59.5	38.0
1.5S	38.1	70.0	49.0
2.0S	50.8	82.0	61.0
2.5S	63.5	105.0	84.0
3.0S	76.3	110.0	89.0
3.5S	89.1	125.0	103.5
4.0S	101.6	154.4	133.4

両ヘルール付 90° エルボ

90° Elbow both end Ferrule

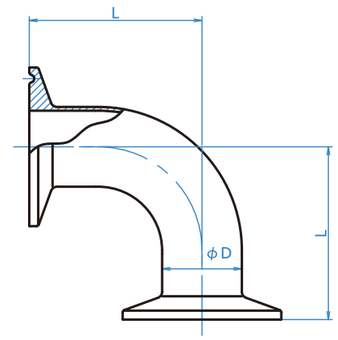

（単位 mm）

SIZE	ØD	L
8A	13.8	55.0
10A	17.3	55.0
15A	21.7	55.0
1.0S	25.4	55.0
1.25S	31.8	59.5
1.5S	38.1	70.0
2.0S	50.8	82.0
2.5S	63.5	105.0
3.0S	76.3	110.0
3.5S	89.1	125.0
4.0S	101.6	154.4

サイズ表

（単位 mm）

呼び径	8A	10A	15A	1.0S	1.25S	1.5S	2.0S	2.5S	3.0S	3.5S	4.0S
外　径	13.8	17.3	21.7	25.4	31.8	38.1	50.8	63.5	76.3	89.1	101.6
肉　厚	1.65	1.65	2.1/(※1.65)	1.2	1.2	1.2	1.5	2.0	2.0	2.0	2.0

材　　質：SUS304 / SUS316L （SIZE 8A 10A 15AはSUS316Lのみとなります）　※1.65も対応可能です。
表面仕上：内外面バフ研磨品　その他、EP（電解研磨品）/酸洗品もご用意させて頂きます。

Sanitary Fittings : for JIS.G.3447

溶接式 45° エルボ

45° Elbow both end Weld

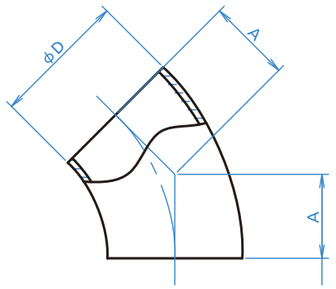

（単位 mm）

SIZE	ØD	A
8A	13.8	15.7
10A	17.3	15.7
15A	21.7	15.7
1.0S	25.4	15.8
1.25S	31.8	15.7
1.5S	38.1	23.7
2.0S	50.8	31.6
2.5S	63.5	42.0
3.0S	76.3	52.6
3.5S	89.1	42.9
4.0S	101.6	73.6

片ヘルール付 45° エルボ

45° Elbow ends Ferrule / Weld

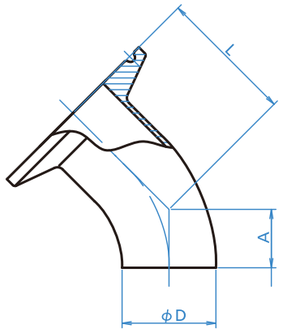

（単位 mm）

SIZE	ØD	L	A
8A	13.8	32.7	15.7
10A	17.3	32.7	15.7
15A	21.7	32.7	15.7
1.0S	25.4	36.8	15.8
1.25S	31.8	37.2	15.7
1.5S	38.1	44.7	23.7
2.0S	50.8	52.6	31.6
2.5S	63.5	63.0	42.0
3.0S	76.3	73.6	52.6
3.5S	89.1	64.4	42.9
4.0S	101.6	94.6	73.6

両ヘルール付 45° エルボ

45° Elbow both end Ferrule

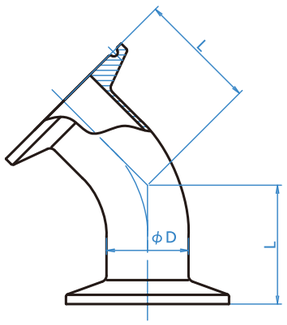

（単位 mm）

SIZE	ØD	L
8A	13.8	32.7
10A	17.3	32.7
15A	21.7	32.7
1.0S	25.4	36.8
1.25S	31.8	37.2
1.5S	38.1	44.7
2.0S	50.8	52.6
2.5S	63.5	63.0
3.0S	76.3	73.6
3.5S	89.1	64.4
4.0S	101.6	94.6

サイズ表

（単位 mm）

呼び径	8A	10A	15A	1.0S	1.25S	1.5S	2.0S	2.5S	3.0S	3.5S	4.0S
外　径	13.8	17.3	21.7	25.4	31.8	38.1	50.8	63.5	76.3	89.1	101.6
肉　厚	1.65	1.65	2.1/(※1.65)	1.2	1.2	1.5	2.0	2.0	2.0	2.0	2.0

※1.65も対応可能です。

材　　質 ： SUS304 / SUS316L （SIZE 8A 10A 15AはSUS316Lのみとなります）

表面仕上 ： 内外面バフ研磨品　その他、EP（電解研磨品）/酸洗品もご用意させて頂きます。

溶接式 180° ベンド

180° Bend both end Weld

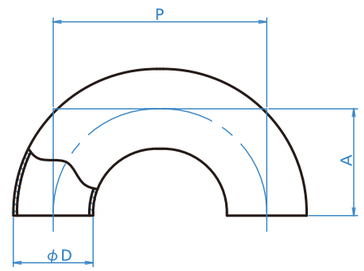

（単位 mm）

SIZE	ØD	A	P
1.5S	38.1	76.2	152.4
2.0S	50.8	76.2	152.4
2.5S	63.5	95.3	190.6
3.0S	76.3	127.0	254.0
4.0S	101.6	127.0	254.0

片ヘルール付 180° ベンド

180° Bend ends Ferrule / Weld

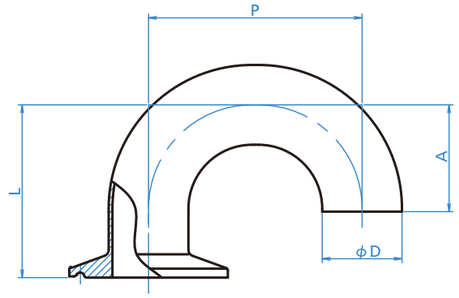

（単位 mm）

SIZE	ØD	A	L	P
1.5S	38.1	76.2	97.2	152.4
2.0S	50.8	76.2	97.2	152.4
2.5S	63.5	95.3	116.3	190.6
3.0S	76.3	127.0	148.0	254.0
4.0S	101.6	127.0	148.0	254.0

両ヘルール付 180° ベンド

180° Bend both end Ferrule

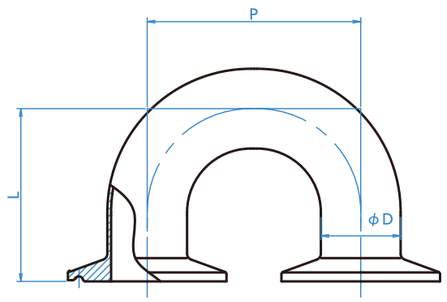

（単位 mm）

SIZE	ØD	L	P
1.5S	38.1	97.2	152.4
2.0S	50.8	97.2	152.4
2.5S	63.5	116.3	190.6
3.0S	76.3	148.0	254.0
4.0S	101.6	148.0	254.0

サイズ表

（単位 mm）

呼び径	8A	10A	15A	1.0S	1.25S	1.5S	2.0S	2.5S	3.0S	3.5S	4.0S
外　径	13.8	17.3	21.7	25.4	31.8	38.1	50.8	63.5	76.3	89.1	101.6
肉　厚	1.65	1.65	2.1/(※1.65)	1.2	1.2	1.5	2.0	2.0	2.0	2.0	2.0

※1.65も対応可能です。

材　　質 ： SUS304 / SUS316L （SIZE 8A 10A 15AはSUS316Lのみとなります）

表面仕上 ： 内外面バフ研磨品　その他、EP（電解研磨品）/酸洗品もご用意させて頂きます。

溶接式 88.5° エルボ

88.5° Elbow both end Weld

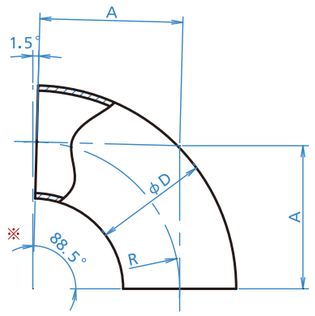

（単位 mm）

SIZE	ØD	A	R
1.0S	25.4	32.1	33.0
1.5S	38.1	44.3	45.5
2.0S	50.8	56.0	57.5
2.5S	63.5	73.0	75.0
3.0S	76.3	73.0	75.0
4.0S	101.6	129.9	133.4

片ヘルール付 88.5° エルボ

88.5° Elbow ends Ferrule / Weld

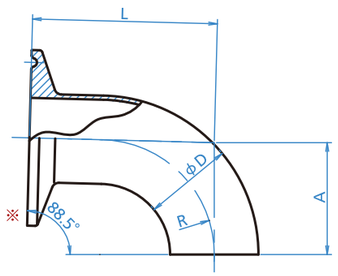

（単位 mm）

SIZE	ØD	L	A	R
1.0S	25.4	53.1	32.1	33.0
1.5S	38.1	65.3	44.3	45.5
2.0S	50.8	77.0	56.0	57.5
2.5S	63.5	94.0	73.0	75.0
3.0S	76.3	94.0	73.0	75.0
4.0S	101.6	150.9	129.9	133.4

※溶接式エルボ同様、垂直に対し−1.5°の傾きがあります。

両ヘルール付 88.5° エルボ

88.5° Elbow both end Ferrule

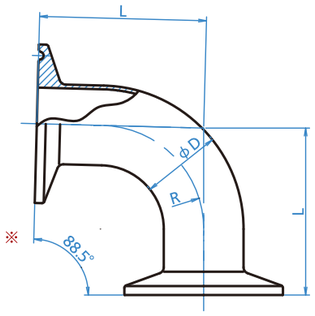

（単位 mm）

SIZE	ØD	L	R
1.0S	25.4	53.1	33.0
1.5S	38.1	65.3	45.5
2.0S	50.8	77.0	57.5
2.5S	63.5	94.0	75.0
3.0S	76.3	94.0	75.0
4.0S	101.6	150.9	133.4

※溶接式エルボ同様、垂直に対し−1.5°の傾きがあります。

サイズ表

（単位 mm）

呼び径	8A	10A	15A	1.0S	1.25S	1.5S	2.0S	2.5S	3.0S	3.5S	4.0S
外　径	13.8	17.3	21.7	25.4	31.8	38.1	50.8	63.5	76.3	89.1	101.6
肉　厚	1.65	1.65	2.1/(※1.65)	1.2	1.2	1.2	1.5	2.0	2.0	2.0	2.0

※1.65も対応可能です。

材　　質：SUS304 / SUS316L （SIZE 8A 10A 15AはSUS316Lのみとなります）

表面仕上：内外面バフ研磨品　その他、EP（電解研磨品）/酸洗品もご用意させて頂きます。

Sanitary Fittings : for JIS.G.3447

溶接式 91.5° エルボ

91.5° Elbow both end Weld

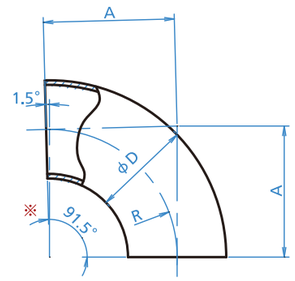

（単位 mm）

SIZE	ØD	A	R
1.0S	25.4	33.8	33.0
1.5S	38.1	46.7	45.5
2.0S	50.8	59.0	57.5
2.5S	63.5	76.9	75.0
3.0S	76.3	76.9	75.0
4.0S	101.6	136.9	133.4

片ヘルール付 91.5° エルボ

91.5° Elbow ends Ferrule / Weld

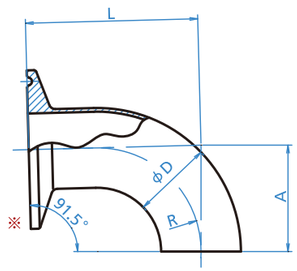

（単位 mm）

SIZE	ØD	L	A	R
1.0S	25.4	54.8	33.8	33.0
1.5S	38.1	67.7	46.7	45.5
2.0S	50.8	80.0	59.0	57.5
2.5S	63.5	97.9	76.9	75.0
3.0S	76.3	97.9	76.9	75.0
4.0S	101.6	157.9	136.9	133.4

※溶接式エルボ同様、垂直に対し＋1.5°の傾きがあります。

両ヘルール付 91.5° エルボ

91.5° Elbow both end Ferrule

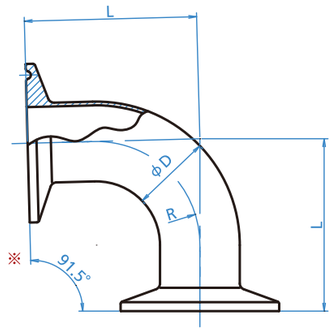

（単位 mm）

SIZE	ØD	L	R
1.0S	25.4	54.8	33.0
1.5S	38.1	67.7	45.5
2.0S	50.8	80.0	57.5
2.5S	63.5	97.9	75.0
3.0S	76.3	97.9	75.0
4.0S	101.6	157.9	133.4

※溶接式エルボ同様、垂直に対し＋1.5°の傾きがあります。

サイズ表

（単位 mm）

呼び径	8A	10A	15A	1.0S	1.25S	1.5S	2.0S	2.5S	3.0S	3.5S	4.0S
外　径	13.8	17.3	21.7	25.4	31.8	38.1	50.8	63.5	76.3	89.1	101.6
肉　厚	1.65	1.65	2.1/(※1.65)	1.2	1.2	1.2	1.5	2.0	2.0	2.0	2.0

※1.65も対応可能です。

材　　質：SUS304 / SUS316L （SIZE 8A 10A 15AはSUS316Lのみとなります）

表面仕上：内外面バフ研磨品　その他、EP（電解研磨品）/酸洗品もご用意させて頂きます。

溶接式 同径TEE

Tee ends Weld

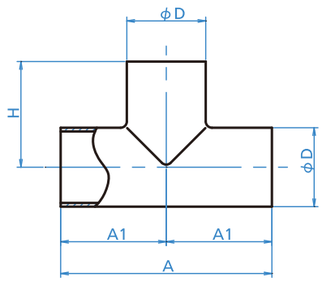

（単位mm）

SIZE	ØD	A	A1	H
8A	13.8	76.0	38.0	38.0
10A	17.3	76.0	38.0	38.0
15A	21.7	76.0	38.0	38.0
1.0S	25.4	68.0	34.0	34.0
1.25S	31.8	76.0	38.0	38.0
1.5S	38.1	98.0	49.0	49.0
2.0S	50.8	122.0	61.0	61.0
2.5S	63.5	168.0	84.0	84.0
3.0S	76.3	178.0	89.0	89.0
3.5S	89.1	207.0	103.5	103.5
4.0S	101.6	266.8	133.4	133.4

溶接式 異径 TEE

Reducing Tee ends Weld

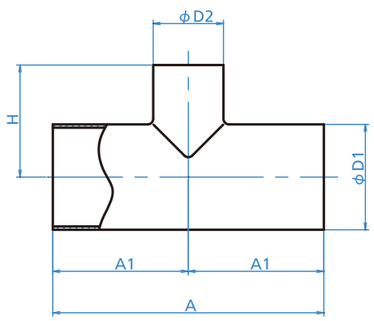

（単位mm）

SIZE	ØD1	ØD2	A	A1	H
10A×8A	17.3	13.8	76.0	38.0	38.0
15A×8A	21.7	13.8	76.0	38.0	38.0
15A×10A	21.7	17.3	76.0	38.0	38.0
1.0S×8A	25.4	13.8	68.0	34.0	38.0
1.0S×10A	25.4	17.3	68.0	34.0	38.0
1.0S×15A	25.4	21.7	68.0	34.0	38.0
1.25S×1.0S	31.8	25.4	76.0	38.0	37.5
1.5S×1.0S	38.1	25.4	98.0	49.0	40.5
1.5S×1.25S	38.1	31.8	98.0	49.0	41.0
2.0S×1.0S	50.8	25.4	122.0	61.0	48.5
2.0S×1.25S	50.8	31.8	122.0	61.0	49.0
2.0S×1.5S	50.8	38.1	122.0	61.0	57.0
2.5S×1.0S	63.5	25.4	168.0	84.0	54.5
2.5S×1.25S	63.5	31.8	168.0	84.0	55.0
2.5S×1.5S	63.5	38.1	168.0	84.0	63.0
2.5S×2.0S	63.5	50.8	168.0	84.0	67.0
3.0S×1.0S	76.3	25.4	178.0	89.0	62.0
3.0S×1.25S	76.3	31.8	178.0	89.0	62.5
3.0S×1.5S	76.3	38.1	178.0	89.0	70.5
3.0S×2.0S	76.3	50.8	178.0	89.0	74.5
3.0S×2.5S	76.3	63.5	178.0	89.0	91.5
3.5S×1.0S	89.1	25.4	207.0	103.5	69.5
3.5S×1.25S	89.1	31.8	207.0	103.5	70.0
3.5S×1.5S	89.1	38.1	207.0	103.5	78.0
3.5S×2.0S	89.1	50.8	207.0	103.5	82.0
3.5S×2.5S	89.1	63.5	207.0	103.5	99.0
3.5S×3.0S	89.1	76.3	207.0	103.5	96.5
4.0S×1.0S	101.6	25.4	266.8	133.4	74.5
4.0S×1.25S	101.6	31.8	266.8	133.4	75.0
4.0S×1.5S	101.6	38.1	266.8	133.4	83.0
4.0S×2.0S	101.6	50.8	266.8	133.4	87.0
4.0S×2.5S	101.6	63.5	266.8	133.4	104.0
4.0S×3.0S	101.6	76.3	266.8	133.4	101.5
4.0S×3.5S	101.6	89.1	266.8	133.4	108.5

サイズ表

（単位mm）

呼び径	8A	10A	15A	1.0S	1.25S	1.5S	2.0S	2.5S	3.0S	3.5S	4.0S
外　径	13.8	17.3	21.7	25.4	31.8	38.1	50.8	63.5	76.3	89.1	101.6
肉　厚	1.65	1.65	2.1/(※1.65)	1.2	1.2	1.2	1.5	2.0	2.0	2.0	2.0

※1.65も対応可能です。

材　　質：SUS304 / SUS316L （SIZE 8A 10A 15AはSUS316Lのみとなります）

表面仕上：内外面バフ研磨品　その他、EP（電解研磨品）/酸洗品もご用意させて頂きます。

溶接式 同径ローネック TEE

Tee ends Weld (Low Neck)

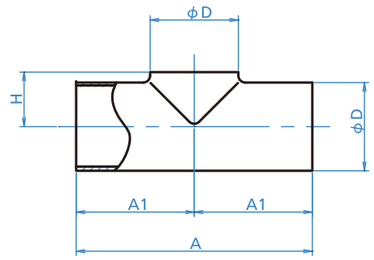

（単位mm）

SIZE	ØD	A	A1	H
8A	13.8	76.0	38.0	7.5
10A	17.3	76.0	38.0	9.5
15A	21.7	76.0	38.0	12.5
1.0S	25.4	68.0	34.0	14.5
1.25S	31.8	76.0	38.0	18.0
1.5S	38.1	98.0	49.0	21.0
2.0S	50.8	122.0	61.0	29.0
2.5S	63.5	168.0	84.0	35.0
3.0S	76.3	178.0	89.0	42.5
3.5S	89.1	207.0	103.5	50.0
4.0S	101.6	266.8	133.4	55.0

溶接式 異径ローネック TEE

Reducing Tee ends Weld (Low Neck)

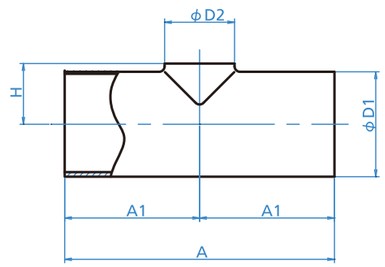

（単位mm）

SIZE	ØD1	ØD2	A	A1	H
10A×8A	17.3	13.8	76.0	38.0	9.5
15A×8A	21.7	13.8	76.0	38.0	12.5
15A×10A	21.7	17.3	76.0	38.0	12.5
1.0S×8A	25.4	13.8	68.0	34.0	14.5
1.0S×10A	25.4	17.3	68.0	34.0	15.0
1.0S×15A	25.4	21.7	68.0	34.0	15.0
1.25S×1.0S	31.8	25.4	76.0	38.0	18.0
1.5S×1.0S	38.1	25.4	98.0	49.0	21.0
1.5S×1.25S	38.1	31.8	98.0	49.0	21.0
2.0S×1.0S	50.8	25.4	122.0	61.0	29.0
2.0S×1.25S	50.8	31.8	122.0	61.0	29.0
2.0S×1.5S	50.8	38.1	122.0	61.0	29.0
2.5S×1.0S	63.5	25.4	168.0	84.0	35.0
2.5S×1.25S	63.5	31.8	168.0	84.0	35.0
2.5S×1.5S	63.5	38.1	168.0	84.0	35.0
2.5S×2.0S	63.5	50.8	168.0	84.0	35.0
3.0S×1.0S	76.3	25.4	178.0	89.0	42.5
3.0S×1.25S	76.3	31.8	178.0	89.0	42.5
3.0S×1.5S	76.3	38.1	178.0	89.0	42.5
3.0S×2.0S	76.3	50.8	178.0	89.0	42.5
3.0S×2.5S	76.3	63.5	178.0	89.0	42.5
3.5S×1.0S	89.1	25.4	207.0	103.5	50.0
3.5S×1.25S	89.1	31.8	207.0	103.5	50.0
3.5S×1.5S	89.1	38.1	207.0	103.5	50.0
3.5S×2.0S	89.1	50.8	207.0	103.5	50.0
3.5S×2.5S	89.1	63.5	207.0	103.5	50.0
3.5S×3.0S	89.1	76.3	207.0	103.5	50.0
4.0S×1.0S	101.6	25.4	266.8	133.4	55.0
4.0S×1.25S	101.6	31.8	266.8	133.4	55.0
4.0S×1.5S	101.6	38.1	266.8	133.4	55.0
4.0S×2.0S	101.6	50.8	266.8	133.4	55.0
4.0S×2.5S	101.6	63.5	266.8	133.4	55.0
4.0S×3.0S	101.6	76.3	266.8	133.4	55.0
4.0S×3.5S	101.6	89.1	266.8	133.4	55.0

サイズ表

（単位mm）

呼び径	8A	10A	15A	1.0S	1.25S	1.5S	2.0S	2.5S	3.0S	3.5S	4.0S
外　径	13.8	17.3	21.7	25.4	31.8	38.1	50.8	63.5	76.3	89.1	101.6
肉　厚	1.65	1.65	2.1/(※1.65)	1.2	1.2	1.2	1.5	2.0	2.0	2.0	2.0

※1.65も対応可能です。

材　　質：SUS304 / SUS316L （SIZE 8A 10A 15AはSUS316Lのみとなります）

表面仕上：内外面バフ研磨品　その他、EP（電解研磨品）/酸洗品もご用意させて頂きます。

Sanitary Fittings : for JIS.G.3447

ヘルール付 TEE

Tee ends Ferrule

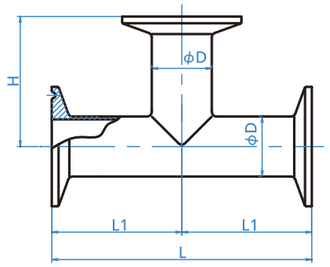

※１方向、２方向ヘルール付も製作致します。

（単位mm）

SIZE	ØD	L	L1	H
8A	13.8	110.0	55.0	55.0
10A	17.3	110.0	55.0	55.0
15A	21.7	110.0	55.0	55.0
1.0S	25.4	110.0	55.0	55.0
1.25S	31.8	119.0	59.5	59.5
1.5S	38.1	140.0	70.0	70.0
2.0S	50.8	164.0	82.0	82.0
2.5S	63.5	210.0	105.0	105.0
3.0S	76.3	220.0	110.0	110.0
3.5S	89.1	250.0	125.0	125.0
4.0S	101.6	308.8	154.4	154.4

ヘルール付異径 TEE

Reducing Tee ends Ferrule

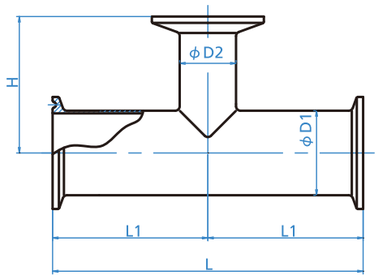

※１方向、２方向ヘルール付も製作致します。

（単位mm）

SIZE	ØD1	ØD2	L	L1	H
10A×8A	17.3	13.8	110.0	55.0	55.0
15A×8A	21.7	13.8	110.0	55.0	55.0
15A×10A	21.7	17.3	110.0	55.0	55.0
1.0S×8A	25.4	13.8	110.0	55.0	55.0
1.0S×10A	25.4	17.3	110.0	55.0	55.0
1.0S×15A	25.4	21.7	110.0	55.0	55.0
1.25S×1.0S	31.8	25.4	119.0	59.5	58.5
1.5S×1.0S	38.1	25.4	140.0	70.0	61.5
1.5S×1.25S	38.1	31.8	140.0	70.0	62.5
2.0S×1.0S	50.8	25.4	164.0	82.0	69.5
2.0S×1.25S	50.8	31.8	164.0	82.0	70.5
2.0S×1.5S	50.8	38.1	164.0	82.0	78.0
2.5S×1.0S	63.5	25.4	210.0	105.0	75.5
2.5S×1.25S	63.5	31.8	210.0	105.0	76.5
2.5S×1.5S	63.5	38.1	210.0	105.0	84.0
2.5S×2.0S	63.5	50.8	210.0	105.0	88.0
3.0S×1.0S	76.3	25.4	220.0	110.0	83.0
3.0S×1.25S	76.3	31.8	220.0	110.0	84.0
3.0S×1.5S	76.3	38.1	220.0	110.0	91.5
3.0S×2.0S	76.3	50.8	220.0	110.0	95.5
3.0S×2.5S	76.3	63.5	220.0	110.0	112.5
3.5S×1.0S	89.1	25.4	250.0	125.0	90.5
3.5S×1.25S	89.1	31.8	250.0	125.0	91.5
3.5S×1.5S	89.1	38.1	250.0	125.0	99.0
3.5S×2.0S	89.1	50.8	250.0	125.0	103.0
3.5S×2.5S	89.1	63.5	250.0	125.0	120.0
3.5S×3.0S	89.1	76.3	250.0	125.0	117.5
4.0S×1.0S	101.6	25.4	308.8	154.4	95.5
4.0S×1.25S	101.6	31.8	308.8	154.4	96.5
4.0S×1.5S	101.6	38.1	308.8	154.4	104.0
4.0S×2.0S	101.6	50.8	308.8	154.4	108.0
4.0S×2.5S	101.6	63.5	308.8	154.4	125.0
4.0S×3.0S	101.6	76.3	308.8	154.4	122.5
4.0S×3.5S	101.6	89.1	308.8	154.4	130.0

サイズ表

（単位mm）

呼び径	8A	10A	15A	1.0S	1.25S	1.5S	2.0S	2.5S	3.0S	3.5S	4.0S
外　径	13.8	17.3	21.7	25.4	31.8	38.1	50.8	63.5	76.3	89.1	101.6
肉　厚	1.65	1.65	2.1/(※1.65)	1.2	1.2	1.2	1.5	2.0	2.0	2.0	2.0

※1.65も対応可能です。

材　　質：SUS304 / SUS316L （SIZE 8A 10A 15AはSUS316Lのみとなります）

表面仕上：内外面バフ研磨品　その他、EP（電解研磨品）/酸洗品もご用意させて頂きます。

溶接式 クロス

Cross ends Weld

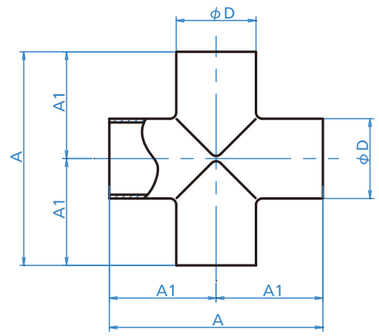

※異径クロスも製作致します。

（単位mm）

SIZE	ØD	A	A1
8A	13.8	76.0	38.0
10A	17.3	76.0	38.0
15A	21.7	76.0	38.0
1.0S	25.4	68.0	34.0
1.25S	31.8	76.0	38.0
1.5S	38.1	98.0	49.0
2.0S	50.8	122.0	61.0
2.5S	63.5	168.0	84.0
3.0S	76.3	178.0	89.0
3.5S	89.1	207.0	103.5
4.0S	101.6	266.8	133.4

ヘルール付 クロス

Cross ends Ferrule

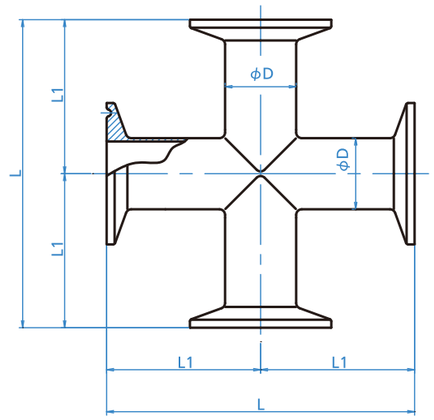

※異径クロスも製作致します。
※１方向、２方向、３方向ヘルール付も製作致します。

（単位mm）

SIZE	ØD	L	L1
8A	13.8	110.0	55.0
10A	17.3	110.0	55.0
15A	21.7	110.0	55.0
1.0S	25.4	110.0	55.0
1.25S	31.8	119.0	59.5
1.5S	38.1	140.0	70.0
2.0S	50.8	164.0	82.0
2.5S	63.5	210.0	105.0
3.0S	76.3	220.0	110.0
3.5S	89.1	250.0	125.0
4.0S	101.6	308.8	154.4

サイズ表

（単位mm）

呼び径	8A	10A	15A	1.0S	1.25S	1.5S	2.0S	2.5S	3.0S	3.5S	4.0S
外　径	13.8	17.3	21.7	25.4	31.8	38.1	50.8	63.5	76.3	89.1	101.6
肉　厚	1.65	1.65	2.1/(※1.65)	1.2	1.2	1.2	1.5	2.0	2.0	2.0	2.0

※1.65も対応可能です。

材　　質：SUS304 / SUS316L （SIZE 8A 10A 15AはSUS316Lのみとなります）

表面仕上：内外面バフ研磨品　その他、EP（電解研磨品）/酸洗品もご用意させて頂きます。

溶接式 同心レデューサー

Reducer both end Weld（Concentric)

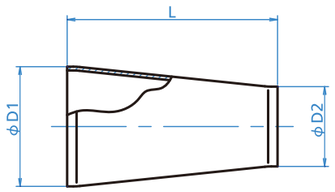

※寸法表以外のサイズも製作致します。

（単位 mm）

SIZE	ØD1	ØD2	L
10A × 8A	17.3	13.8	38.1
15A × 8A	21.7	13.8	38.1
15A × 10A	21.7	17.3	38.1
1.0S × 8A	25.4	13.8	38.1
1.0S × 10A	25.4	17.3	38.1
1.0S × 15A	25.4	21.7	38.1
1.25S × 1.0S	31.8	25.4	67.0
1.5S × 1.0S	38.1	25.4	67.0
1.5S × 1.25S	38.1	31.8	67.0
2.0S × 1.0S	50.8	25.4	67.0
2.0S × 1.25S	50.8	31.8	67.0
2.0S × 1.5S	50.8	38.1	67.0
2.5S × 1.0S	63.5	25.4	67.0
2.5S × 1.25S	63.5	31.8	67.0
2.5S × 1.5S	63.5	38.1	67.0
2.5S × 2.0S	63.5	50.8	67.0
3.0S × 1.5S	76.3	38.1	67.0
3.0S × 2.0S	76.3	50.8	67.0
3.0S × 2.5S	76.3	63.5	67.0
3.5S × 2.0S	89.1	50.8	67.0
3.5S × 2.5S	89.1	63.5	67.0
3.5S × 3.0S	89.1	76.3	67.0
4.0S × 2.0S	101.6	50.8	102.0
4.0S × 2.5S	101.6	63.5	102.0
4.0S × 3.0S	101.6	76.3	102.0
4.0S × 3.5S	101.6	89.1	102.0

ヘルール付 同心レデューサー

Reducer both end Ferrule（Concentric)

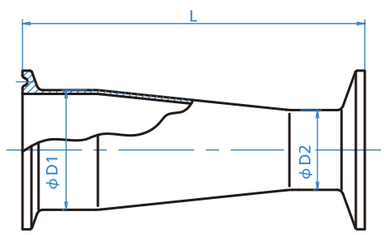

※寸法表以外のサイズも製作致します。

（単位 mm）

SIZE	ØD1	ØD2	L
10A × 8A	17.3	13.8	72.1
15A × 8A	21.7	13.8	72.1
15A × 10A	21.7	17.3	72.1
1.0S × 8A	25.4	13.8	76.1
1.0S × 10A	25.4	17.3	76.1
1.0S × 15A	25.4	21.7	76.1
1.25S × 1.0S	31.8	25.4	109.5
1.5S × 1.0S	38.1	25.4	109.0
1.5S × 1.25S	38.1	31.8	109.0
2.0S × 1.0S	50.8	25.4	109.0
2.0S × 1.25S	50.8	31.8	109.5
2.0S × 1.5S	50.8	38.1	109.0
2.5S × 1.0S	63.5	25.4	109.0
2.5S × 1.25S	63.5	31.8	109.5
2.5S × 1.5S	63.5	38.1	109.0
2.5S × 2.0S	63.5	50.8	109.0
3.0S × 1.5S	76.3	38.1	109.0
3.0S × 2.0S	76.3	50.8	109.0
3.0S × 2.5S	76.3	63.5	109.0
3.5S × 2.0S	89.1	50.8	109.5
3.5S × 2.5S	89.1	63.5	109.5
3.5S × 3.0S	89.1	76.3	109.5
4.0S × 2.0S	101.6	50.8	144.0
4.0S × 2.5S	101.6	63.5	144.0
4.0S × 3.0S	101.6	76.3	144.0
4.0S × 3.5S	101.6	89.1	144.5

サイズ表

（単位 mm）

呼び径	8A	10A	15A	1.0S	1.25S	1.5S	2.0S	2.5S	3.0S	3.5S	4.0S
外　径	13.8	17.3	21.7	25.4	31.8	38.1	50.8	63.5	76.3	89.1	101.6
肉　厚	1.65	1.65	2.1/(※1.65)	1.2	1.2	1.2	1.5	2.0	2.0	2.0	2.0

※1.65も対応可能です。

材　　質 ： SUS304 / SUS316L （SIZE 8A 10A 15AはSUS316Lのみとなります）

表面仕上 ： 内外面バフ研磨品　その他、EP（電解研磨品）/酸洗品もご用意させて頂きます。

Sanitary Fittings : for JIS.G.3447

片ヘルール付 同心レデューサー

Reducer ends Ferrule / Weld（Concentric)

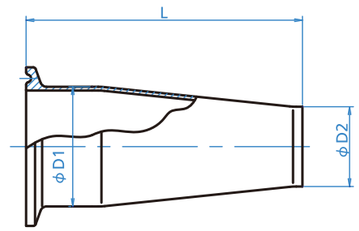

※寸法表以外のサイズも製作致します。

（単位 mm）

SIZE	ØD1	ØD2	L
10A × 8A	17.3	13.8	55.1
15A × 8A	21.7	13.8	55.1
15A × 10A	21.7	17.3	55.1
1.0S × 8A	25.4	13.8	59.1
1.0S × 10A	25.4	17.3	59.1
1.0S × 15A	25.4	21.7	59.1
1.25S × 1.0S	31.8	25.4	88.5
1.5S × 1.0S	38.1	25.4	88.0
1.5S × 1.25S	38.1	31.8	88.0
2.0S × 1.0S	50.8	25.4	88.0
2.0S × 1.25S	50.8	31.8	88.0
2.0S × 1.5S	50.8	38.1	88.0
2.5S × 1.0S	63.5	25.4	88.0
2.5S × 1.25S	63.5	31.8	88.0
2.5S × 1.5S	63.5	38.1	88.0
2.5S × 2.0S	63.5	50.8	88.0
3.0S × 1.5S	76.3	38.1	88.0
3.0S × 2.0S	76.3	50.8	88.0
3.0S × 2.5S	76.3	63.5	88.0
3.5S × 2.0S	89.1	50.8	88.5
3.5S × 2.5S	89.1	63.5	88.5
3.5S × 3.0S	89.1	76.3	88.5
4.0S × 2.0S	101.6	50.8	123.0
4.0S × 2.5S	101.6	63.5	123.0
4.0S × 3.0S	101.6	76.3	123.0
4.0S × 3.5S	101.6	89.1	123.0

片ヘルール付 同心レデューサー

Reducer ends Weld / Ferrule（Concentric)

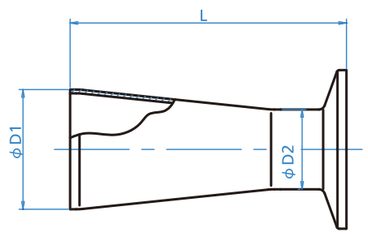

※寸法表以外のサイズも製作致します。

（単位 mm）

SIZE	ØD1	ØD2	L
10A × 8A	17.3	13.8	55.1
15A × 8A	21.7	13.8	55.1
15A × 10A	21.7	17.3	55.1
1.0S × 8A	25.4	13.8	55.1
1.0S × 10A	25.4	17.3	55.1
1.0S × 15A	25.4	21.7	55.1
1.25S × 1.0S	31.8	25.4	88.0
1.5S × 1.0S	38.1	25.4	88.0
1.5S × 1.25S	38.1	31.8	88.5
2.0S × 1.0S	50.8	25.4	88.0
2.0S × 1.25S	50.8	31.8	88.0
2.0S × 1.5S	50.8	38.1	88.0
2.5S × 1.0S	63.5	25.4	88.0
2.5S × 1.25S	63.5	31.8	88.5
2.5S × 1.5S	63.5	38.1	88.0
2.5S × 2.0S	63.5	50.8	88.0
3.0S × 1.5S	76.3	38.1	88.0
3.0S × 2.0S	76.3	50.8	88.0
3.0S × 2.5S	76.3	63.5	88.0
3.5S × 2.0S	89.1	50.8	88.0
3.5S × 2.5S	89.1	63.5	88.0
3.5S × 3.0S	89.1	76.3	88.0
4.0S × 2.0S	101.6	50.8	123.0
4.0S × 2.5S	101.6	63.5	123.0
4.0S × 3.0S	101.6	76.3	123.0
4.0S × 3.5S	101.6	89.1	123.5

サイズ表

（単位 mm）

呼び径	8A	10A	15A	1.0S	1.25S	1.5S	2.0S	2.5S	3.0S	3.5S	4.0S
外　径	13.8	17.3	21.7	25.4	31.8	38.1	50.8	63.5	76.3	89.1	101.6
肉　厚	1.65	1.65	2.1/(※1.65)	1.2	1.2	1.2	1.5	2.0	2.0	2.0	2.0

※1.65も対応可能です。

材　　質 ： SUS304 / SUS316L （SIZE 8A 10A 15AはSUS316Lのみとなります）

表面仕上 ： 内外面バフ研磨品　その他、EP（電解研磨品）/酸洗品もご用意させて頂きます。

溶接式 偏芯レデューサー

Reducer both end Weld (Eccentric)

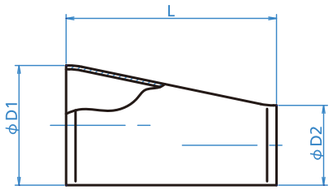

※寸法表以外のサイズも製作致します。

（単位 mm）

SIZE	ØD1	ØD2	L
10A × 8A	17.3	13.8	38.1
15A × 8A	21.7	13.8	38.1
15A × 10A	21.7	17.3	38.1
1.0S × 8A	25.4	13.8	38.1
1.0S × 10A	25.4	17.3	38.1
1.0S × 15A	25.4	21.7	38.1
1.25S × 1.0S	31.8	25.4	67.0
1.5S × 1.0S	38.1	25.4	67.0
1.5S × 1.25S	38.1	31.8	67.0
2.0S × 1.0S	50.8	25.4	67.0
2.0S × 1.25S	50.8	31.8	67.0
2.0S × 1.5S	50.8	38.1	67.0
2.5S × 1.0S	63.5	25.4	67.0
2.5S × 1.25S	63.5	31.8	67.0
2.5S × 1.5S	63.5	38.1	67.0
2.5S × 2.0S	63.5	50.8	67.0
3.0S × 1.5S	76.3	38.1	67.0
3.0S × 2.0S	76.3	50.8	67.0
3.0S × 2.5S	76.3	63.5	67.0
3.5S × 2.0S	89.1	50.8	67.0
3.5S × 2.5S	89.1	63.5	67.0
3.5S × 3.0S	89.1	76.3	67.0
4.0S × 2.0S	101.6	50.8	102.0
4.0S × 2.5S	101.6	63.5	102.0
4.0S × 3.0S	101.6	76.3	102.0
4.0S × 3.5S	101.6	89.1	102.0

ヘルール付 偏芯レデューサー

Reducer both end Ferrule (Eccentric)

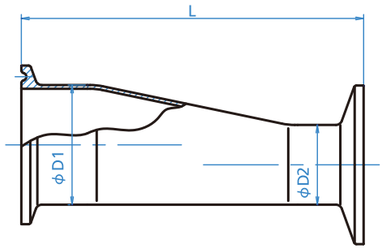

※寸法表以外のサイズも製作致します。

（単位 mm）

SIZE	ØD1	ØD2	L
10A × 8A	17.3	13.8	72.1
15A × 8A	21.7	13.8	72.1
15A × 10A	21.7	17.3	72.1
1.0S × 8A	25.4	13.8	76.1
1.0S × 10A	25.4	17.3	76.1
1.0S × 15A	25.4	21.7	76.1
1.25S × 1.0S	31.8	25.4	109.5
1.5S × 1.0S	38.1	25.4	109.0
1.5S × 1.25S	38.1	31.8	109.0
2.0S × 1.0S	50.8	25.4	109.0
2.0S × 1.25S	50.8	31.8	109.5
2.0S × 1.5S	50.8	38.1	109.0
2.5S × 1.0S	63.5	25.4	109.0
2.5S × 1.25S	63.5	31.8	109.5
2.5S × 1.5S	63.5	38.1	109.0
2.5S × 2.0S	63.5	50.8	109.0
3.0S × 1.5S	76.3	38.1	109.0
3.0S × 2.0S	76.3	50.8	109.0
3.0S × 2.5S	76.3	63.5	109.0
3.5S × 2.0S	89.1	50.8	109.5
3.5S × 2.5S	89.1	63.5	109.5
3.5S × 3.0S	89.1	76.3	109.5
4.0S × 2.0S	101.6	50.8	144.0
4.0S × 2.5S	101.6	63.5	144.0
4.0S × 3.0S	101.6	76.3	144.0
4.0S × 3.5S	101.6	89.1	144.5

サイズ表

（単位 mm）

呼び径	8A	10A	15A	1.0S	1.25S	1.5S	2.0S	2.5S	3.0S	3.5S	4.0S
外　径	13.8	17.3	21.7	25.4	31.8	38.1	50.8	63.5	76.3	89.1	101.6
肉　厚	1.65	1.65	2.1/(※1.65)	1.2	1.2	1.2	1.5	2.0	2.0	2.0	2.0

※1.65も対応可能です。

材　質 ： SUS304 / SUS316L （SIZE 8A 10A 15AはSUS316Lのみとなります）

表面仕上 ： 内外面バフ研磨品　その他、EP（電解研磨品）/酸洗品もご用意させて頂きます。

Sanitary Fittings : for JIS.G.3447

片ヘルール付 偏芯レデューサー

Reducer ends Ferrule / Weld (Eccentric)

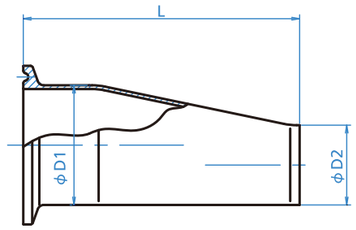

※寸法表以外のサイズも製作致します。

（単位 mm）

SIZE	ØD1	ØD2	L
10A × 8A	17.3	13.8	55.1
15A × 8A	21.7	13.8	55.1
15A × 10A	21.7	17.3	55.1
1.0S × 8A	25.4	13.8	59.1
1.0S × 10A	25.4	17.3	59.1
1.0S × 15A	25.4	21.7	59.1
1.25S × 1.0S	31.8	25.4	88.5
1.5S × 1.0S	38.1	25.4	88.0
1.5S × 1.25S	38.1	31.8	88.0
2.0S × 1.0S	50.8	25.4	88.0
2.0S × 1.25S	50.8	31.8	88.0
2.0S × 1.5S	50.8	38.1	88.0
2.5S × 1.0S	63.5	25.4	88.0
2.5S × 1.25S	63.5	31.8	88.0
2.5S × 1.5S	63.5	38.1	88.0
2.5S × 2.0S	63.5	50.8	88.0
3.0S × 1.5S	76.3	38.1	88.0
3.0S × 2.0S	76.3	50.8	88.0
3.0S × 2.5S	76.3	63.5	88.0
3.5S × 2.0S	89.1	50.8	88.5
3.5S × 2.5S	89.1	63.5	88.5
3.5S × 3.0S	89.1	76.3	88.5
4.0S × 2.0S	101.6	50.8	123.0
4.0S × 2.5S	101.6	63.5	123.0
4.0S × 3.0S	101.6	76.3	123.0
4.0S × 3.5S	101.6	89.1	123.0

片ヘルール付 偏芯レデューサー

Reducer ends Weld / Ferrule (Eccentric)

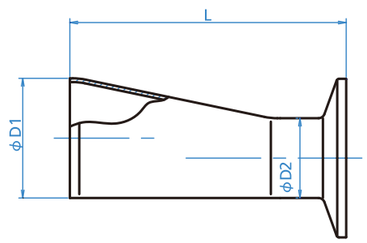

※寸法表以外のサイズも製作致します。

（単位 mm）

SIZE	ØD1	ØD2	L
10A × 8A	17.3	13.8	55.1
15A × 8A	21.7	13.8	55.1
15A × 10A	21.7	17.3	55.1
1.0S × 8A	25.4	13.8	55.1
1.0S × 10A	25.4	17.3	55.1
1.0S × 15A	25.4	21.7	55.1
1.25S × 1.0S	31.8	25.4	88.0
1.5S × 1.0S	38.1	25.4	88.0
1.5S × 1.25S	38.1	31.8	88.5
2.0S × 1.0S	50.8	25.4	88.0
2.0S × 1.25S	50.8	31.8	88.0
2.0S × 1.5S	50.8	38.1	88.0
2.5S × 1.0S	63.5	25.4	88.0
2.5S × 1.25S	63.5	31.8	88.5
2.5S × 1.5S	63.5	38.1	88.0
2.5S × 2.0S	63.5	50.8	88.0
3.0S × 1.5S	76.3	38.1	88.0
3.0S × 2.0S	76.3	50.8	88.0
3.0S × 2.5S	76.3	63.5	88.0
3.5S × 2.0S	89.1	50.8	88.0
3.5S × 2.5S	89.1	63.5	88.0
3.5S × 3.0S	89.1	76.3	88.0
4.0S × 2.0S	101.6	50.8	123.0
4.0S × 2.5S	101.6	63.5	123.0
4.0S × 3.0S	101.6	76.3	123.0
4.0S × 3.5S	101.6	89.1	123.5

サイズ表

（単位 mm）

呼び径	8A	10A	15A	1.0S	1.25S	1.5S	2.0S	2.5S	3.0S	3.5S	4.0S
外　径	13.8	17.3	21.7	25.4	31.8	38.1	50.8	63.5	76.3	89.1	101.6
肉　厚	1.65	1.65	2.1/(※1.65)	1.2	1.2	1.2	1.5	2.0	2.0	2.0	2.0

※1.65も対応可能です。

材　質 ： SUS304 / SUS316L （SIZE 8A 10A 15AはSUS316Lのみとなります）

表面仕上 ： 内外面バフ研磨品　その他、EP（電解研磨品）/酸洗品もご用意させて頂きます。

溶接式 ヘルール
Ferrule for Welding

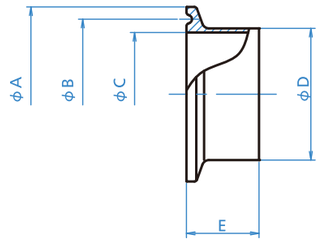

（単位mm）

SIZE	ØD	ØA	ØB	ØC	E
8A	13.8	34.0	27.5	10.5	17.0
10A	17.3	34.0	27.5	14.0	17.0
15A	21.7	34.0	27.5	17.5	17.0
1.0S	25.4	50.5	43.5	23.0	21.0
1.25S	31.8	50.5	43.5	29.4	21.5
1.5S	38.1	50.5	43.5	35.7	21.0
2.0S	50.8	64.0	56.5	47.8	21.0
2.5S	63.5	77.5	70.5	59.5	21.0
3.0S	76.3	91.0	83.5	72.3	21.0
3.5S	89.1	106.0	97.0	85.1	21.5
4.0S	101.6	119.0	110.0	97.6	21.0

溶接式 ロングヘルール
Long Ferrule for Welding

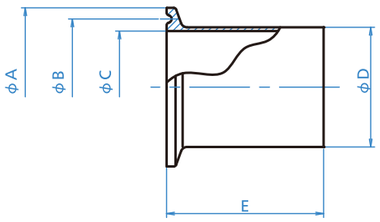

（単位mm）

SIZE	ØD	ØA	ØB	ØC	E
1.0S	25.4	50.5	43.5	23.0	42.0
1.25S	31.8	50.5	43.5	29.4	42.0
1.5S	38.1	50.5	43.5	35.7	42.0
2.0S	50.8	64.0	56.5	47.8	42.0
2.5S	63.5	77.5	70.5	59.5	42.0
3.0S	76.3	91.0	83.5	72.3	42.0
3.5S	89.1	106.0	97.0	85.1	42.0
4.0S	101.6	119.0	110.0	97.6	42.0

ヘルールキャップ
Ferrule Cap

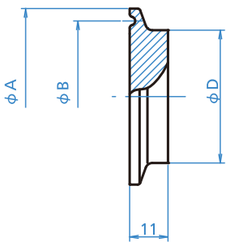

（単位mm）

SIZE	ØD	ØA	ØB
15A	21.7	34.0	27.5
1.5S	38.1	50.5	43.5
2.0S	50.8	64.0	56.5
2.5S	63.5	77.5	70.5
3.0S	76.3	91.0	83.5
3.5S	89.1	106.0	97.0
4.0S	101.6	119.0	110.0

※8A～15A共有、1.0S～1.5S共有

サイズ表

（単位mm）

呼び径	8A	10A	15A	1.0S	1.25S	1.5S	2.0S	2.5S	3.0S	3.5S	4.0S
外　径	13.8	17.3	21.7	25.4	31.8	38.1	50.8	63.5	76.3	89.1	101.6
肉　厚	1.65	1.65	2.1/(※1.65)	1.2	1.2	1.5	2.0	2.0	2.0	2.0	2.0

※1.65も対応可能です。

材　　質：SUS304 / SUS316L （SIZE 8A 10A 15AはSUS316Lのみとなります）

表面仕上：機械加工仕上　その他、バフ研磨品/EP（電解研磨品）もご用意させて頂きます。

Sanitary Fittings : for JIS.G.3447

溶接式 ライナー
Liner for Welding

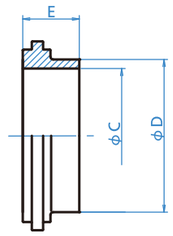

（単位mm）

SIZE	ØD	ØC	E
1.0S	25.4	23.0	21.0
1.5S	38.1	35.7	21.0
2.0S	50.8	47.8	21.0
2.5S	63.5	59.5	21.0
3.0S	76.3	72.3	21.0
4.0S	101.6	97.6	27.5

・材質SUS304／SUS316L

ライナーキャップ
Liner Cap

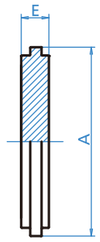

（単位mm）

SIZE	A	E
1.0S	33.8	10.0
1.5S	47.0	10.0
2.0S	60.5	10.0
2.5S	74.0	10.0
3.0S	87.5	10.0
4.0S	114.5	10.0

・材質SUS304／SUS316L

溶接式 ネジスリーブ
Male for Welding

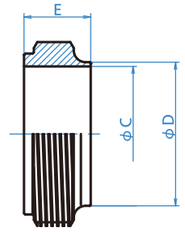

（単位mm）

SIZE	ØD	ØC	E
1.0S	25.4	23.0	21.0
1.5S	38.1	35.7	21.0
2.0S	50.8	47.8	21.0
2.5S	63.5	59.5	21.0
3.0S	76.3	72.3	21.0
4.0S	101.6	97.6	27.5

・材質SUS304／SUS316L

六角ナット
Hexagon Nut

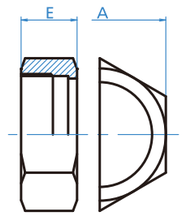

（単位mm）

SIZE	A	E
1.0S	46.0	30.0
1.5S	56.0	30.0
2.0S	71.0	30.0
2.5S	85.0	30.0
3.0S	100.0	30.0
4.0S	136.0	38.0

・材質SUS304

サイズ表

（単位mm）

呼び径	8A	10A	15A	1.0S	1.25S	1.5S	2.0S	2.5S	3.0S	3.5S	4.0S
外　径	13.8	17.3	21.7	25.4	31.8	38.1	50.8	63.5	76.3	89.1	101.6
肉　厚	1.65	1.65	2.1/(※1.65)	1.2	1.2	1.2	1.5	2.0	2.0	2.0	2.0

※1.65も対応可能です。

表面仕上：機械加工仕上　その他、バフ研磨品/EP（電解研磨品）もご用意させて頂きます。

2Kクランプ

2K Clamp

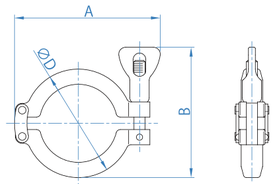

（単位 mm）

SIZE	ØD	A	B
15A	45.0	74.0	59.0
1.5S	66.0	97.0	89.0
2.0S	79.0	109.0	95.0
2.5S	94.0	123.0	103.0
3.0S	107.0	136.0	108.0
4.0S	132.0	162.0	121.0

8A～15A兼用　1.0S～1.5S兼用

材質：SUS304相当

3Kクランプ

3K Clamp

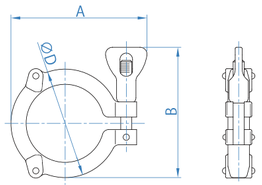

（単位 mm）

SIZE	ØD	A	B
1.5S	66.0	86.0	89.0
2.0S	79.0	100.0	95.0
2.5S	94.0	115.0	103.0
3.0S	107.0	128.0	108.0
4.0S	132.0	154.0	121.0
4.5S	144.8	172.0	149.0
5.5S	171.0	195.0	136.0

1.0S～1.5S兼用

材質：SUS304相当

2Dクランプ

2D Clamp

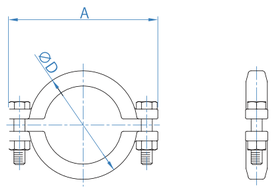

（単位 mm）

SIZE	ØD	A
15A	46.0	67.0
1.5S	66.0	96.0
2.0S	80.0	113.0
2.5S	96.0	125.0
3.0S	107.0	139.0
4.0S	135.0	167.0

8A～15A兼用　1.0S～1.5S兼用

材質：SUS304相当

マンホールクランプ

Man-hole Clamp

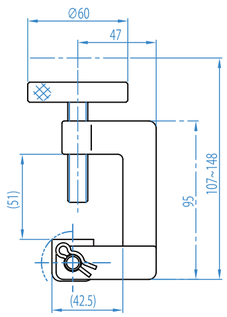

※図のワンサイズのみとなります。

Information

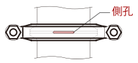

2Dクランプには、側孔型クランプバンド「CHECK CLAMP」もご用意しています。

※CHECK CLAMPは当社オリジナル商品です。

同商品の詳細はこちら。

パイプハンガー

Pipe Hanger

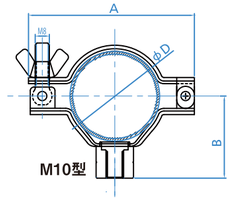

M10型

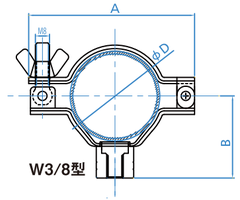

W3/8型

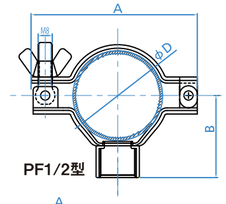

PF1/2型

（単位 mm）

SIZE	ØD	A	B	首下
8A	13.8	42.0	25.0	11.0
10A	17.3	47.0	25.0	13.0
15A	21.7	53.0	25.0	14.0
1.0S	25.4	60.0	34.4	18.0
1.5S	38.1	75.0	40.0	18.0
2.0S	50.8	94.0	46.5	18.0
2.5S	63.5	113.0	54.2	18.0
3.0S	76.3	125.0	59.6	18.0
4.0S	101.6	150.0	72.3	18.0

※8A～15Aは右図の形状になります

・材質SUS304

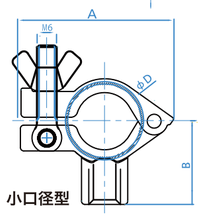

小口径型

ヘルールガスケット

Ferrule Gasket

PTFE材ヘルールガスケットの耐熱温度について

推奨使用温度：100℃

最高使用温度：150℃

※100℃以上で使用される場合は、定期的な増し締めが必要です。
※高温での使用は低温に比べて寿命も短くなります。

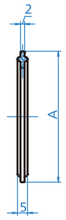

（単位 mm）

SIZE	A
8A	34.0
10A	34.0
15A	34.0
1.0S	50.5
1.25S	50.5
1.5S	50.5
2.0S	64.0
2.5S	77.5
3.0S	91.0
3.5S	106.0
4.0S	119.0

・材質：NBR/EPDM/シリコン/PTFE/FKM/サニクリーン
・材質：NBR/EPDM/シリコン/PTFE/バイトン/サニクリーン

L型ガスケット

L-type Gasket

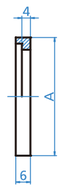

（単位 mm）

SIZE	A
1.0S	32.5
1.5S	46.0
2.0S	59.5
2.5S	73.2
3.0S	86.5
4.0S	112.5

・材質：NBR/EPDM/シリコン/PTFE/バイトン/サニクリーン

サイズ表

（単位 mm）

呼び径	8A	10A	15A	1.0S	1.25S	1.5S	2.0S	2.5S	3.0S	3.5S	4.0S
外　径	13.8	17.3	21.7	25.4	31.8	38.1	50.8	63.5	76.3	89.1	101.6
肉　厚	1.65	1.65	2.1/(※1.65)	1.2	1.2	1.2	1.5	2.0	2.0	2.0	2.0

※1.65も対応可能です。

日章アステック株式会社
NISSHO ASTEC CO., LTD.

〒562-0035 大阪府箕面市船場東1丁目8番16号
072-730-8581（代表）
072-730-8561
https://www.nissho-astec.co.jp

2022_05_500